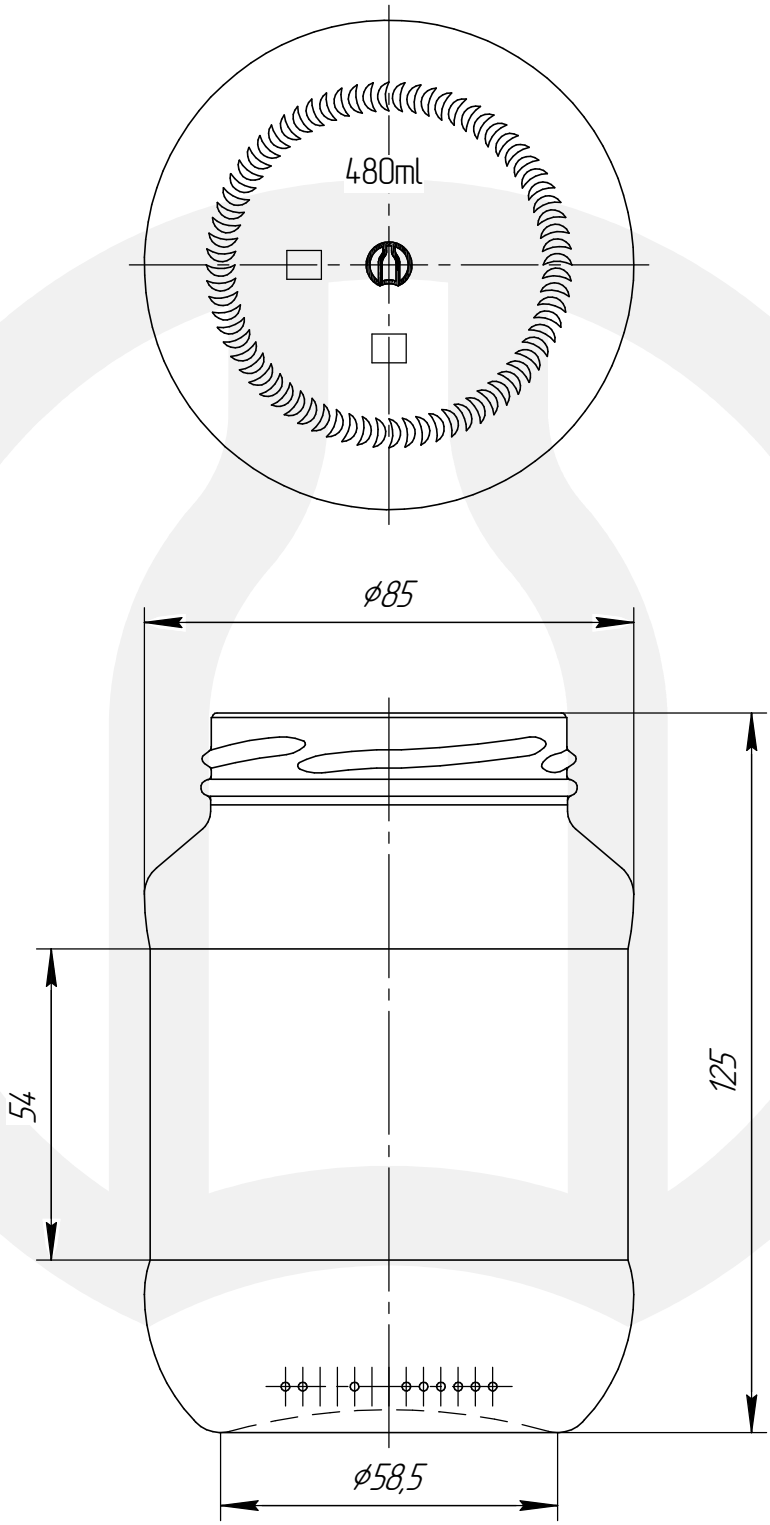

Пісківський завод скловиробів

www.peskovka.com

ПОВНА МІСТКІСТЬ: BRIMFULL CAP.(ML):	510±15	НАЙМЕНУАННЯ ВИРОБУ: ITEM:	05-028П-III-4-66-1-480
НОМІНАЛЬНА МІСТКІСТЬ: NOMINAL CAP.(ML):	480	ТИП ВІНЧИКА: FINISH:	III-4-66-1 (TO 66)
РЕКОМЕНДОВАНА ВАГА: GLASS WEIGHT (GR):	235	ДАТА: DATE:	01.09.2015