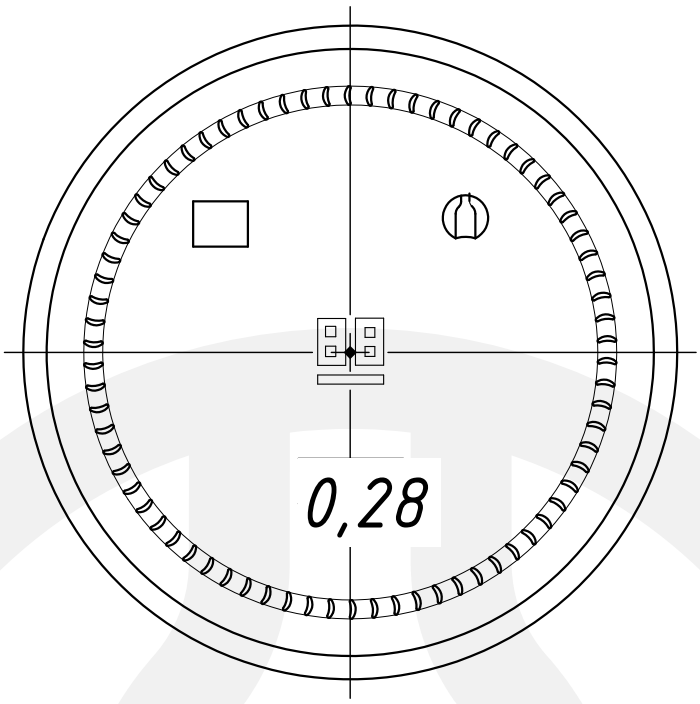

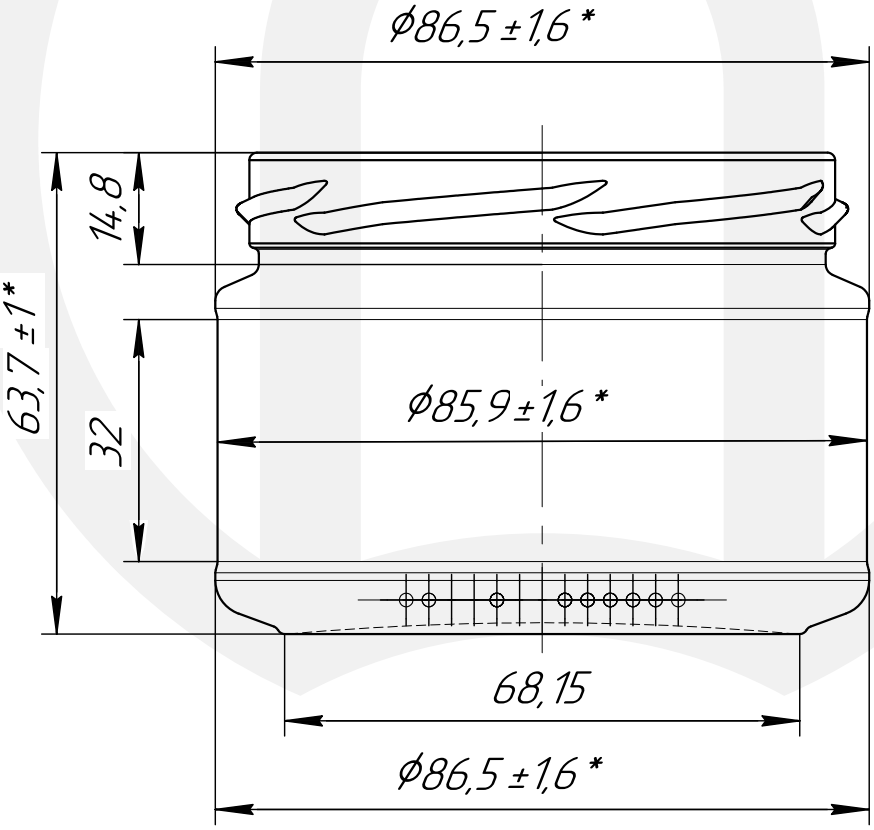

PGP
GLASSWORKS

www.pgpglass.com

ПОВНА МІСТКІСТЬ: BRIMFULL CAP.(ML):	282±9	НАЙМЕНУАННЯ ВИРОБУ: ITEM:	05-065П-III-5-82-1-280
НОМІНАЛЬНА МІСТКІСТЬ: NOMINAL CAP.(ML):		ТИП ВІНЧИКА: FINISH:	III-5-82-1 (TO 82)
РЕКОМЕНДОВАНА ВАГА: GLASS WEIGHT (GR):	145	ДАТА: DATE:	01.09.2018